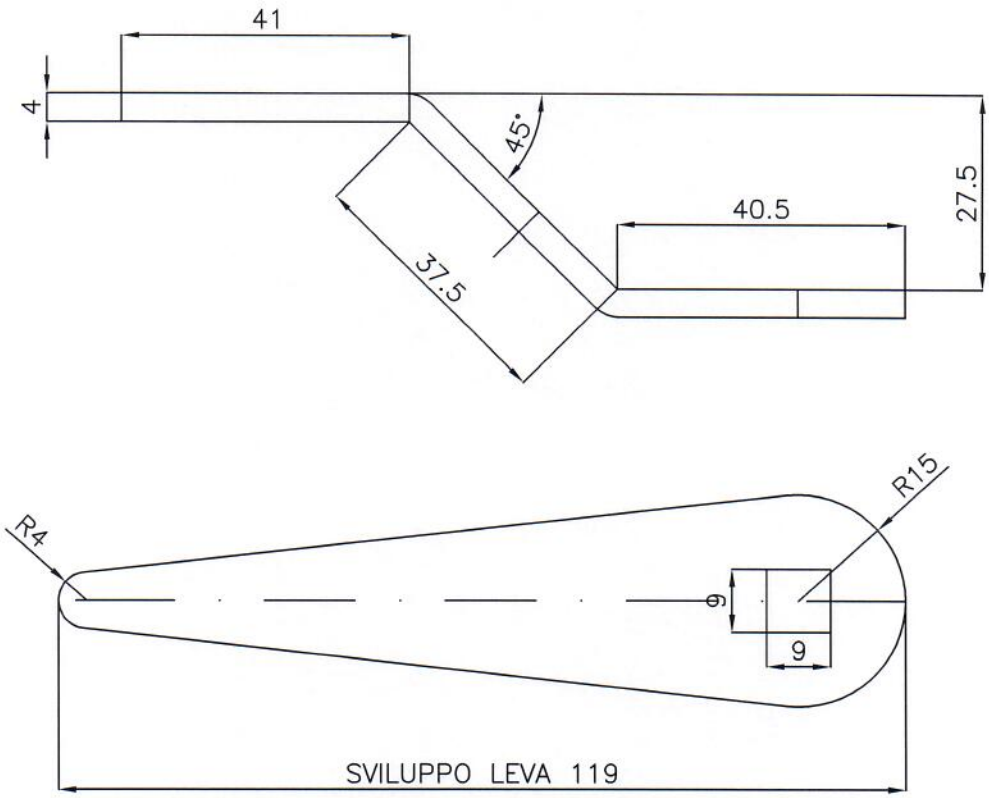

CODICE :
10A|09A